CellCube 2-Port Type-C Fast Charger GaN (PD45W)取扱説明書

この度はCellCube製品をご購入いただき誠にありがとうございます。
ご使用の前に「取扱説明書兼保証書（本書）」をお読みいただき、正しくお使いください。

イメージ図

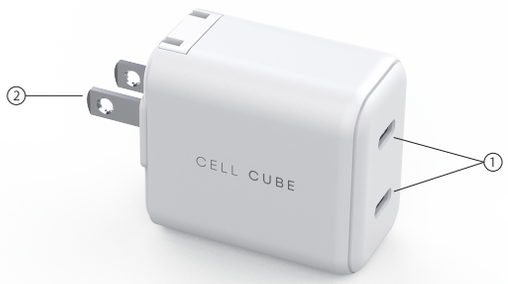

①Type-C出力ポート×2
②入力プラグ

製品仕様

型番	CC-AC12
入力	AC100V~240V/1.5A 50/60Hz
出力	USB Type-C 単独接続時(C1/C2) DC5V/3A, 9V/3A, 12V/3A, 15V/3A, 20V/2.25A(最大45W) 2ポート同時接続時(C1/C2)DC5V/3A, 9V/2.22A, 12V/1.67A (各ポート最大20W)(PPS) 3.3~11V/4.05A
サイズ	約50×45×29mm
重量	約86g
使用環境	周囲温度：10～35℃ 周囲湿度：10～90%RH
対応機種	USB Type-C(PD)に対応する端末機器
同梱物	本体×1, 取扱説明書兼保証書×1

使用方法

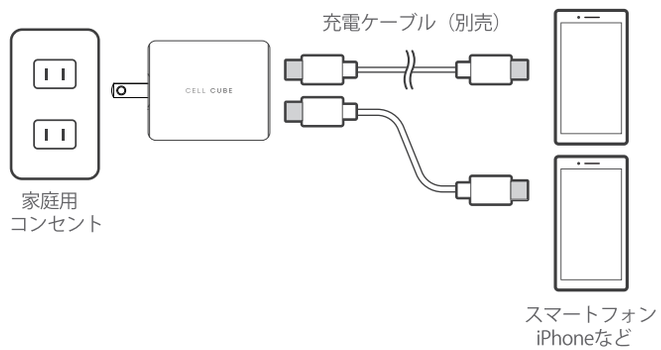

●ACアダプタ（本製品）をコンセントの根元まで確実に差し込んでください。
※濡れた手で本製品や入力プラグ、充電ケーブルに触れないでください。火災、やけど、感電などの原因となります。

●ケーブルを本製品およびスマートフォン（その他対応端末機器・デバイス）にしっかり接続していることを 確認ください。
※急速充電（PowerDelivery）で利用するためには別途PowerDelivery対応のケーブル（市販）が必要となります。
※接続端末機器（またはデバイス）によっては、急速充電しない場合があります。ご注意ください。

保証書（18ヶ月）

商品名	CellCube 2-Port Type-C Fast Charger GaN (PD45W)
保証期間	お買い上げ日より18ヶ月
お買い上げ日※	年　月　日

お客様　お名前　　販売店※　店名
ご住所　　住所
電話番号
お電話番号　　担当

●販売店様へ　※印欄は必ず記入してお渡しください。
※本保証書は、本書に明示した期間、条件のもとで、無償交換をお約束するものです。従って、本書によって保証書を発行している者（保証責任者）及び、それ以外の事業者に対するお客様の法律上の権利を制限するものではありません。「お買い上げ日」および「販売店」欄はお買い上げの販売店様でご記入いただくか、ご購入が確認できる証明書（レシート・納品書など）をご提示ください。ご購入が確認できない場合や、記入漏れ、改ざんがある場合、保証書及び保証規定は無効となります。この保証書を大切に保管してください。
※裏面の無償交換規定も必ずお読みください。

本製品をご使用いただくにあたって

●本書の内容に関して、将来予告なしに変更することがあります。 ●地震・雷・風水害などの天災および当社の責任以外の火災、第三者による行為、その他の事故、お客様の故意または過失・誤用・その他異常な条件下での使用により生じた損害に関して、当社は一切責任を負いません。 ●本製品の使用または使用不能から生ずる附随的な損害（記録内容の変化・消失、事業利益の損失、事業の中断など）に関して当社は一切責任を負いません。●「取扱説明書兼保証書（本書）」の記載内容を守らないことにより生じた損害に関して当社は一切責任を負いません。●通常のゴミと一緒に捨てないでください。
●当社が関与しない接続機器との組み合わせによる誤動作などから生じた損害に関して、当社は一切責任を負いません。

※本書で表す「当社」とは、次の企業を指します。
販売元：株式会社FUNMAXJAPAN

免責事項

・火災、地震、落雷、風水害、その他の天災地変、公害や異常電圧などによる異常や故障した場合。
・消耗または自然摩擦、自然劣化したことによる故障や損傷。
・お買い上げ後の輸送、移動時の落下や衝撃など、お取り扱いが原因で生じた故障や損傷。
・取扱説明書兼保証書（本書）の記載内容に反するお取り扱いにより生じた故障や傷。
・ご使用上の誤り、または接続している他の機器により生じた故障や損傷。
・当社以外で部品交換、調整、改造などを行った場合。
・その他、交換を認めがたい行為があった場合。
・本製品は日本国内仕様です。本製品を日本国外で使用された場合当社は一切の責任を負いかねます。また、当社では本製品に関する日本国外へのサポートおよびアフターサービスはおこなっておりませんので予めご了承ください。

取扱上のご注意

製品の故障を防ぎ、性能を十分に発揮できるようにお守りいただきたい事項です。よくお読みになって、正しくご使用ください。 ●本製品に無理な力がかからないように使用してください。多くのものが詰まった荷物の中に入れたり、中で重い物の下になったりしないよう、ご注意ください。 アダプタを端子に差した状態の場合、コネクタ破損、故障の原因となります。外部に損傷がなくても保証の対象外となります。 ●腐食性の薬品のそばや腐食性ガスの発生する場所に置かないでください。故障の原因となります。 ●電源プラグや端子をショートさせないため、指などの身体の一部や導電性異物(金属片・鉛筆の芯など)が触れたり、それらの異物が内部に入らないようにしてください。 故障の原因となります。●水濡れや湿気による故障は、保証の対象外となります。●ぐらついた台の上や傾いた場所など、不安定な場所には置かないでください。 落下して、故障などの原因となります。●アダプタの近傍にコンセントがあり、異常時には容易に取り外せるような場所でお使いください。●寒い場所から急に暖かい場所に移動させた場合や、湿度の高い場所、エアコンの吹き出し口の近くなど温度が急激に変化するような場所で使用された場合、本製品内部に水滴が付くことがあります(結露といいます)。このような条件下でのご使用は湿気による腐食や故障の原因となりますのでご注意ください。●使用中は本製品が熱を帯びる場合がありますが、異常ではありません。極端な発熱があった場合には使用を中止して下さい。 ●端子の向きをよく確認してから差し込んでください。コネクターの破損の原因になります。 ●電源が入らない状態まで放電した機器、バッテリーが古くなっている機器、故障している機器には給電できません。●急速充電（PowerDelivery）で利用するためには、別途PowerDeliveryに対応したUSBケーブル（市販）が必要となりますのでご注意ください。●接続機器によっては、急速充電しない場合があります。

困ったとき

●充電に時間がかかる場合
・接続する機器（またはデバイス）が充電を制御する場合があり、充電に時間がかかることがあります。
・接続する機器（またはデバイス）が通信や動画再生などをしながら充電すると、充電に時間がかかることがあります。接続する機器（またはデバイス）が通信などの機能を使用していない状態で、再度USB ケーブルを接続してお試しください。
・充電環境をご確認ください。直射日光や高温環境での充電をお避け下さい。充電が遅くなることがあります。また、このような環境での充電は、スマートフォン（または対応機器端末/デバイス）含めて本製品も熱くなることがあります。 低温やけどの恐れがありますため、このような環境での充電をおやめ下さい。
●充電できない場合
・各ポートでスマートフォン（または対応機器端末/デバイス）を充電する場合、ポートの電力が充電できる最大電力を超えると、充電に時間がかかったり、充電できない場合があります。
・本製品や接続する機器にUSBケーブルが正しく接続されているかどうかをご確認ください。
・本製品のUSBポートや接続する機器のポートに汚れが付いていないかどうか、ご確認ください。汚れが付いている場合は、乾いた布などで汚れを落としてください。
・接続する機器の温度が高くなっている場合は、機器側で制御して充電を停止する場合があります。

商標

・USB Type-C はUSB Implementers Forum の商標です。
・iPhoneはアイホン株式会社の商標または登録商標です。
・CellCubeはFUNMAXJAPAN Co., Ltdの商標または登録商標です。
・その他、本書で記載している会社名、製品名などは各社の商標、および登録商標です。本文中では、® マーク、TM マークは省略している場合があります。

安全上のご注意

安全にお使いいただくために必ずお読みください。
●ご使用の前に、この「安全上のご注意」をよくお読みの上、正しくお使いください。また、お読みになった後は大切に保管してください。
●ここに示した注意事項は、お使いになる人や、他の人への危害、財産への損害を未然に防ぐための内容を記載していますので、必ずお守りください。
次の表示の区分は、表示内容を守らず、誤った使用をした場合に生じる危害や損害の程度を説明しています。

【危険】	この表示は、取り扱いを誤った場合、「死亡または重傷※1を負う危険が切迫して生じることが想定される」内容です。
【警告】	この表示は、取り扱いを誤った場合、「死亡または重傷※1を負う可能性が想定される」内容です。
【注意】	この表示は、取り扱いを誤った場合、「軽傷※2を負う可能性が想定される場合および物的損害※3の発生が想定される」内容です。

※1 重傷：失明・けが・やけど(高温・低温)・感電・骨折・中毒などで後遺症が残るもの、および治療に入院・長期の通院を要するものを指します。
※2 軽傷：治療に入院や長期の通院を要さない、けが・やけど(高温・低温)・感電などを指します。
※3 物的損害：家屋・家財および家畜・ペットなどにかかわる拡大損害を指します。

【危険】
●分解・改造をしないでください。けがや感電などの傷害や火災が発生する恐れがあります。
●落下させる、踏みつける、投げつけるなど強い力や衝撃、振動を与えないでください。火災、やけど、けが、感電などの原因となります。
●充電器をコンセントに差し込むときは充電器のプラグや端子に導電性異物(鉛筆の芯や金属片、金属製のネックレス、ヘアピンなど)が触れないように注意して確実に差し込んでください。感電、ショート、火災などの原因となります。
●所定の充電時間を超えても充電が完了しない場合は充電を停止してください。火災、やけど、けがなどの原因となります。
●本製品の上に重いものをのせたり、コンセントに抜き差しする際に無理な力を加えたりしないでください。火災、やけど、感電などの原因となります。
●使用中や充電中や保管中に異臭、異音、発煙、発熱、変色、変形などの異常がみられた場合は、次の作業を行ってください。
①入力プラグをコンセントから抜く
②充電ケーブルを接続端子から抜く
③接続機器の電源を切るこれらの作業を行わないと、火災、やけど、けが、感電などの原因となります。
●お手入れの際は、入力プラグをコンセントから抜いて行ってください。火災、やけど、感電などの原因となります。
●高温になる場所や熱のこもりやすい場所(火のそば、暖房器具のそば、こたつや布団の中、直射日光の当たる場所、炎天下の車内など)で使用、保管、放置しないでください。火災、やけど、けが、感電などの原因となります。

【警告】
●水などの液体(飲料水、汗、海水、ペットの尿など)で濡れた状態では、充電しないでください。また、風呂場などの水に触れる場所では、充電しないでください。火災、やけど、けが、感電などの原因となります。
●濡れた手で充電ケーブルの抜き差しをしないでください。感電の原因となります。
●充電ケーブルは根元まで確実に差し込んでください。
●お子様がご使用になるときやお子様の近くでご使用されるときは、保護者が安全に対し十分に注意を払ってください。使用中においても適切に使用できているかご注意ください。けがなどの原因となります。
●乳幼児の手の届かない所で使用・保管してください。
●充電器を発熱・発煙・発火させる恐れがあり、回路部品を破壊させる原因となります。
●水などの入った容器を近くに置かないでください。近くに花びん、植木鉢、コップ、化粧品、薬品や水などの入った容器または小さな金属物を置かないでください。液体がこぼれて充電器にかかったり、液体が内部に入った場合は、火災・感電の原因となります。
●市販の「変圧器」は使用しないでください。本製品を、海外旅行用として市販されている「変圧器」などに接続すると、火災・感電・故障の原因となることがあります。
●雷が鳴り出したら充電器には触れないでください。落雷・感電の原因となります。
●タコ足配線はしないでください。発熱により火災の原因となります。
●AC100～240V（家庭用コンセント）でのみ使用ください。指定範囲外の電源、電圧で使用すると火災や故障の原因となります。
●コンセントにつないだ状態で充電端子をショートさせないでください。（※ショート：端子に金属を接触させたり、指先や手など身体の一部を接触させないでください。）火災・故障・感電・傷害の原因となります。
●充電中は布や布団で覆ったり包んだりしないでください。熱がこもって火災や故障などの原因となります。
●ガソリンスタンドなど引火物がある場所では使用しないでください。ガスに引火する恐れがあります。
●強い衝撃を与えたり投げつけたりしないでください。けがや故障の原因となります。

【注意】
●10℃～35℃の範囲内でご使用ください。
●直射日光のあたる場所、湿度の高い場所、湿気やほこり、振動の多い場所でのご使用や保管はしないでください。故障や事故の原因となります。
●充電完了後はコンセントから本製品を抜いてください。長時間ご使用にならないときは充電ケーブルを接続端子から抜いてください。感電・火災・故障の原因となります。
●冷気が直接吹きつける場所に長時間放置しないでください。結露して漏電・焼損の原因となることがあります。
●極端に寒い場所に長時間放置しないでください。
●海辺や砂地など内部に砂の入りやすい場所で使用しないでください。故障や事故の原因となります。磁気カードなどを充電器に近づけたり、挟んだりしないでください。キャッシュカード、クレジットカードなどの磁気データが消失することがあります。
●継続してご使用になる場合や充電中は温度が高くなることがありますのでご注意ください。また、眠ってしまったりするなどして、意図せず継続して触れることがないようご注意ください。長時間の使用や充電中は、アダプタの温度が高くなることがあります。温度の高い部分に直接長時間触れるとお客様の体質や体調によっては肌の赤みやかゆみ、かぶれ、低温やけどなどの原因となります。
●物を載せたり、ぐらついた台の上や傾いた所など、不安定な場所には置かないでください。落下してけがや事故などの原因となります。

無償交換規定

1. 本書にお買い上げ年月日、販売店名が記載されているかどうかお確かめください。 万一記載のない場合及びお客様名、製造番号の記入がない場合、内容が書き換えられた場合は、有償交換となります。なお、「お買い上げ日」および「販売店」の情報は、購入日及び購入店が確認できる証明書（レシート・納品書など）の貼り付
けにより、代用が可能です。
2. 保証期間内に、取扱説明書などの注意書きに従った正常な使用状態で機器が故障した場合には、無償交換をさせていただきます。
3. 保証期間内でも、以下の場合には有償交換となります。（または、交換ができない場合があります。）
①取扱説明書に従った正しい使用がなされなかった場合。
②不当な修理や改造による故障や損傷の場合。
③使用上、取り扱い上の過失または事故による故障や損傷の場合。また、落下、水 濡れ、湿気などの痕跡がある場合。
④地震、風水害などの天災及び火災、塩害、異常電圧、いたずらなどによる故障や損傷。
⑤長期使用での消耗による故障や損傷の場合。
⑥一般家庭用以外での用途(業務用の過度な連続使用など)、環境（温度、湿度、振動など）による故障や損傷の場合。
⑦自然摩擦および自然劣化により消耗部品が損耗し、取り換えが必要な場合。
⑧その他、保証が認められない事由が発覚した場合。
⑨本書の提示がない場合。
4. 機器の損傷状況によっては、交換を承れない場合もあります。
5. 本製品の故障またはその使用時に生じた直接または間接の障害（低温やけど、事故、損失含む）については弊社はその責任を負いません。
6. 本製品を指定外の機器と接続して使用した場合、万一発生した事故については、責任を負いかねます。
7 出張による交換対応はお受けできません。
8. 本書は日本国内においてのみ有効です。（This warranty is valid only in Japan.）
9. 本書は再発行しませんので、大切に保管してください。
10.製品を販売店または当社窓口へ送付された場合の送料はお客様のご負担となります。

お問い合せ先

製品に関するお問合せはこちら
https://funmaxjapan.com/contact/

◀ QRコードを読み取り、
お問合せください。

株式会社FUNMAXJAPAN
〒110-0016
東京都台東区台東2-4-3前島ビル5F
TEL：03-5834-3898
受付時間：平日10：00～17：00 土日祝休み
ホームページ：https://funmaxjapan.com/

※ご注意
キャリアメール(@ezweb.ne.jp/@i.softbank.jp/ @docomo.ne.jp等）は、迷惑メール防止設定などの関係で、ご返信が不達となる場合がございます。お手数ですが、PCでお使いのメールアドレス(gmail/yahooメール等）でご送信いただくか、「support.jp@funmaxjapan.com」からのメールを受け取れるよう設定してください。